LAVAVAJILLAS AX-100

MARCA:

SAMMIC

PROCEDENCIA:

ESPAÑA

FUNCIÓN:

Equipo diseñado para lavar platos, vasos, copas y utensilios de cocina.

CARACTERÍSTICAS:

- Sistema de filtros de 3 etapas: superficie, cuba y aspiración.
- Carrocería de doble pared parcial.
- Diseño ergonómico con ángulos redondeados para evitar la acumulación de suciedad y facilitar su limpieza.
- Guías de cestas embutidas.
- Conserva el agua de lavado en óptimas condiciones para mantener la eficacia de lavado constante.
- Puerta con doble pared, micro de seguridad y junta de gran calidad.
- Ciclos dedicados: selección del programa de lavado idóneo mediante iconos.
- Panel de mandos electrónico con protección IP65

DIMENSIONES:

(Dimensiones externas):
Ancho: 650 mm
Largo: 755 mm
Alto: : 2000 mm / 1525 mm

(Dimensiones de la cesta):
Ancho: 500 mm
Largo: 500 mm
Altura útil: 430 mm

PESO:

102 Kg

ALIMENTACIÓN:

220V/60Hz. 3 ~ (21 A)

WATTS:

Potencia de la bomba: 750 W
Potencia cuba: 2500 W
Potencia calderín: 6000 W
Potencia total: 7000 W

FECHA: MAYO 2023 V-01

LAVAVAJILLAS AX-100

ASPECTOS TÉCNICOS:

Tipo de desagüe:
Por gravedad(ver aspectos técnicos para la instalación)

Capacidad de carga:
Platos de hasta 430 mm de alto, bandejas Euronorm, cubetas GN 1/1 y platos de pizza de 430 mm de diámetro.

Duración de los ciclos:
120 / 150 / 210

Producción cestos por hora:
17/24/30

Temperatura de aclarado:
75 °C a 85 °C

Temperatura de lavado:
65 °C

Capacidad del calderín:
8 L

Capacidad de la cuba:
25 L

Consumo agua/ciclo:
3 L

Nivel de ruido a 1 m.:
<70 dB(A)

INCLUYE:

Dosificador de abrillantador.

1 cesta de vasos.

1 cesta mixta (platos).

1 cestillo pequeño para cubiertos.

NOTA:

No incluye bomba de desagüe.

FECHA: MAYO 2023 V-01

LAVAVAJILLAS AX-100

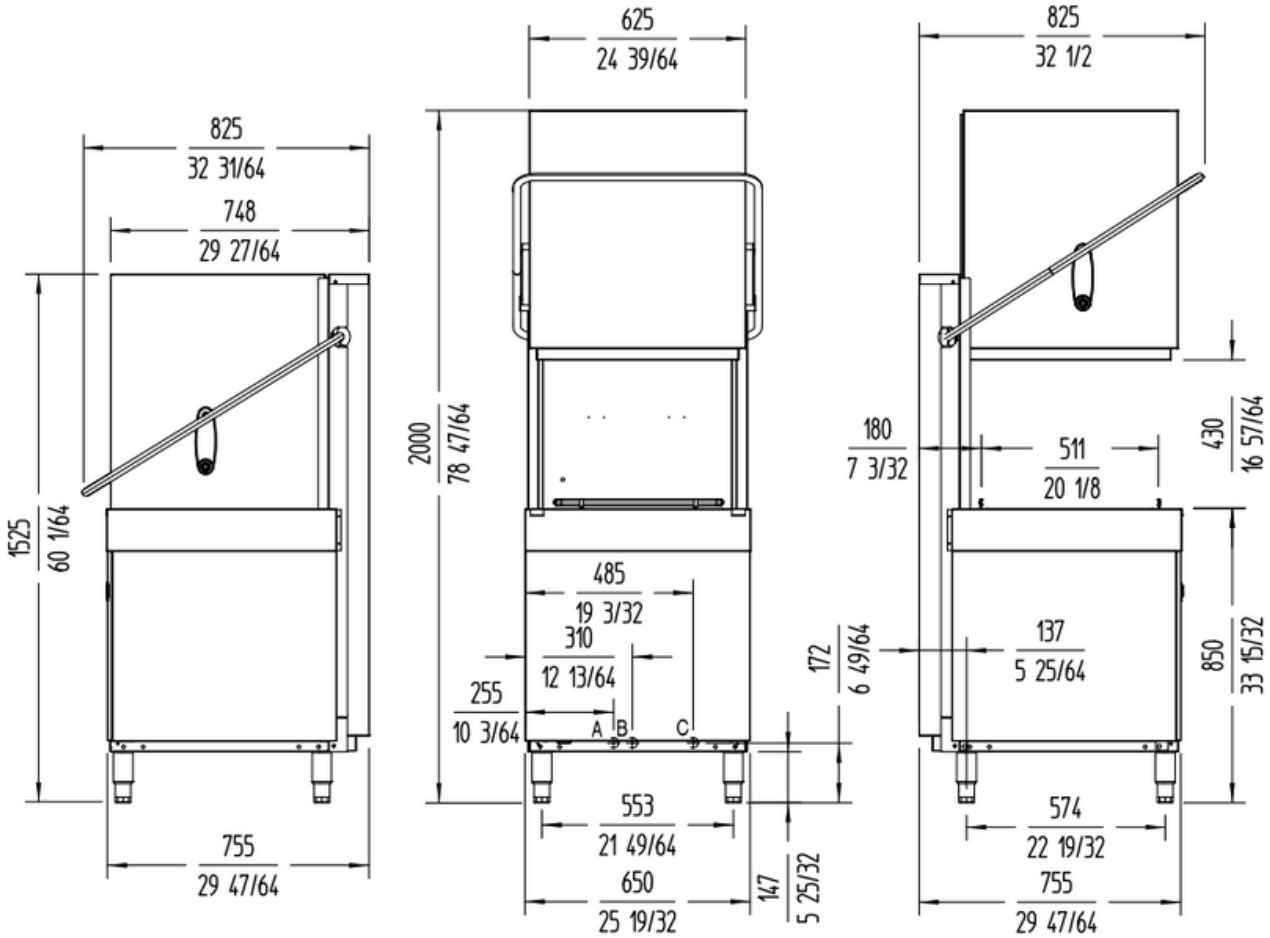

A: Entrada de agua 3/4" GAS.
B: Tubo de desague Ø30 mm.
C: Cable conexión.

FECHA: MAYO 2023 V-01

Equipos y Servicios de Calidad
para la industria de Alimentos

citalsa.com
316 876 6110